ԲԱՐԱՎՈՐ ԲՄ - 1

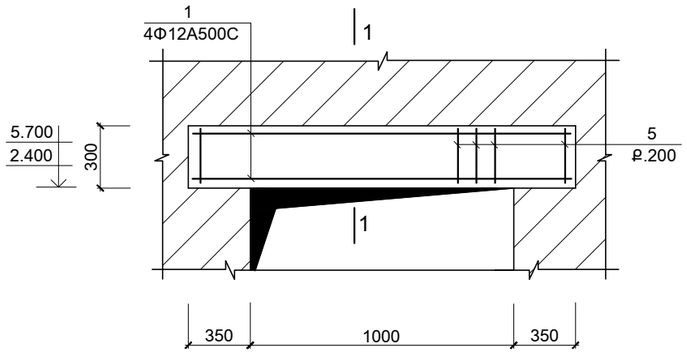

1 - 1

ԲՄ - 1 ; ԲՄ - 3; ԲՄ -4

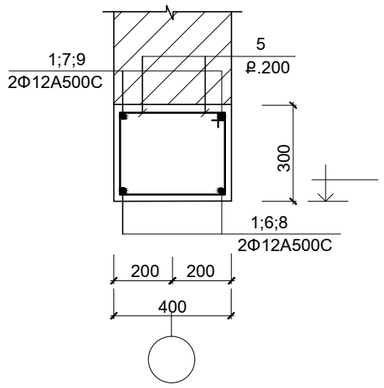

ԲԱՐԱՎՈՐ ԲՄ - 3; ԲՄ - 4

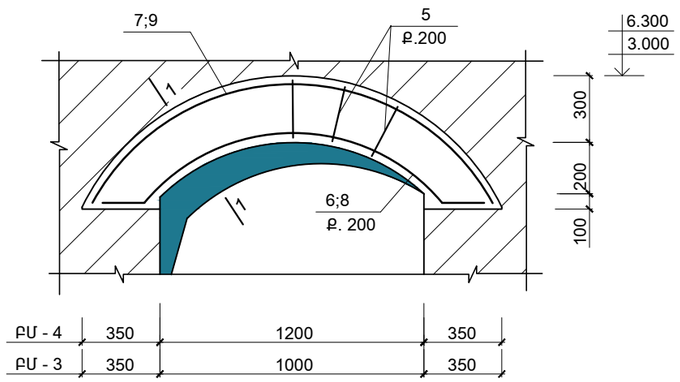

1* - 1*

ԲՄ - 2

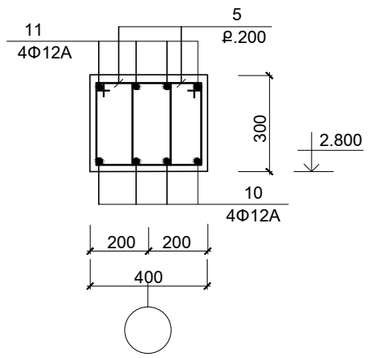

ՄԱՍՆԱԳԻՐ

ԴԻՐՔ	ՆՇԱՆԱԿՈՒՄԸ	ԱՆՎԱՆՈՒՄԸ		ՔԱՆ.	ՔԱՇԸ ՄԻԱՎՈՐԻ ԿԳ.	ԾԱՆՈԹ. ԸՆԴ. ԿԳ.
	ՄԻԱՁՈՒՅԼ Ե.Բ ԷԼ - ԵՐ					
		ԲԱՐԱՎՈՐ ԲՄ - 1	(4 ՀԱՏ)			
1	ГОСТ Р 52544 - 2006	Φ12 A500C	L = 1700	4	1.53	6.1
5	-"-	Φ6 A-IC	L = 1400	9	0.31	2.8
	ՆՅՈՒԹԸ՝	ԲԵՏՈՆ	B15			0.2 (Մ³)
		ԲԱՐԱՎՈՐ ԲՄ - 3	(4 ՀԱՏ)			
6	ГОСТ Р 52544 - 2006	Φ12 A500C	L = 2400	2	2.2	4.4
7	-"-	Φ12 A500C	L = 2800	2	2.5	5.0
5	-"-	Φ6 A-IC	L = 1400	12	0.31	3.7
	ՆՅՈՒԹԸ՝	ԲԵՏՈՆ	B15			0.3 (Մ³)
		ԲԱՐԱՎՈՐ ԲՄ - 4	(27 ՀԱՏ)			
8	ГОСТ Р 52544 - 2006	Φ12 A500C	L = 3100	2	2.8	5.6
9	-"-	Φ12 A500C	L = 3300	2	3.0	6.0
5	-"-	Φ6 A-IC	L = 1400	16	0.31	5.0
	ՆՅՈՒԹԸ՝	ԲԵՏՈՆ	B15			0.36 (Մ³)
		ԲԱՐԱՎՈՐ ԲՄ - 2	(1 ՀԱՏ)			
3	ГОСТ Р 52544 - 2006	Φ12 A500C	L =5600	4	5.0	20.0
4	-"-	Φ12 A500C	L = 5200	4	4.7	18.8
5*	-"-	Φ6 A-IC	L = 1160	52	0.26	13.5
	ՆՅՈՒԹԸ՝	ԲԵՏՈՆ	B15			0.6 (Մ³)

ՏԱՐՐԵՐԻ ՄԱՍՆԱՑՈՒՑԱԿ

ԴԻՐՔ	ԷՍՔԻԶ
5	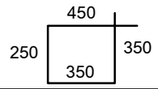
6 (8)	
7(9)	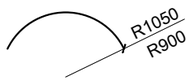
3	
4	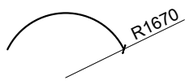
5*	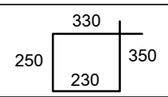

ՄԵՏԱՂԻ ԾԱԽՍԻ ԱՄՓՈՓԱԳԻՐԸ ՄԵԿ ԷԼ-ՏԻ ՀԱՄԱՐ ; ԿԳ

ԷԼ - ՏԻ ՄԱԿՆԻՇԸ	ԱՄՐԱՆԱՅԻՆ ՏԱՐՐԵՐ							ԸՆԴ. ԾԱԽՍԸ
	ԱՄՐԱՆԻ ԴԱՍԸ							
	A-IC			A500C				
	ГОСТ Р 52544 - 2006							
	Φ6		ԸՆԴ.	Φ12			ԸՆԴ.	
ԲՄ - 1	2.8		2.8	6.1			6.1	8.9
ԲՄ - 2	13.5		13.5	38.8			38.8	67.6
ԲՄ - 3	3.7		3.7	9.4			9.4	13.1
ԲՄ - 4	5.0		5.0	11.6			11.6	16.6

ԾՐԱԳՐԻ ԱՌԱՋԱԴՐԱՆՔ՝ TGQ-09			ՎԱՐԴԱՁՈՐԻ ՄԱՆԿԱՊԱՐՏԵԶԻ ԿԱՌՈՒՑՄԱՆ ՀԱՄԱՐ ԱՆՀՐԱԺԵՇՏ ՆԱԽԱԳԾԱՅԻՆ ԱՇԽԱՏԱՆՔՆԵՐ
			ԿՈՆՍՏՐՈՒԿՏՈՐԱԿԱՆ ՄԱՍ
ՆԱԽԱԳԾ.	ԱՂԱՋԱՆՅԱՆ Լ.		ԲԱՐԱՎՈՐ ԲՄ - 1; ԲՄ - 2; ԲՄ - 3; ԲՄ -4
ՊԱՇՏՈՆ	ԱԶԳԱՆՈՒՆ	ՍՏՈՐԱԳՐ.	

ՓՈՒԼ	ԹԵՐԹ	ԹԵՐԹԵՐ
ԱՆ	ԵԿ-39	48

ՇԻՆԱՐԱՐԱԿԱՆ ԵՎՐՈՍ ՍՊԸ ENGINEERING EVROS LLC